第75回秋季東北地区高等学校野球大会　組合せ

期　日　令和3年10月20日(水)～26日(火)

会　場　(県):荘内銀行・日新製薬スタジアムやまがた
　　(き):きらやかスタジアム

抽選会　令和3年10月14日(木)　14:00～

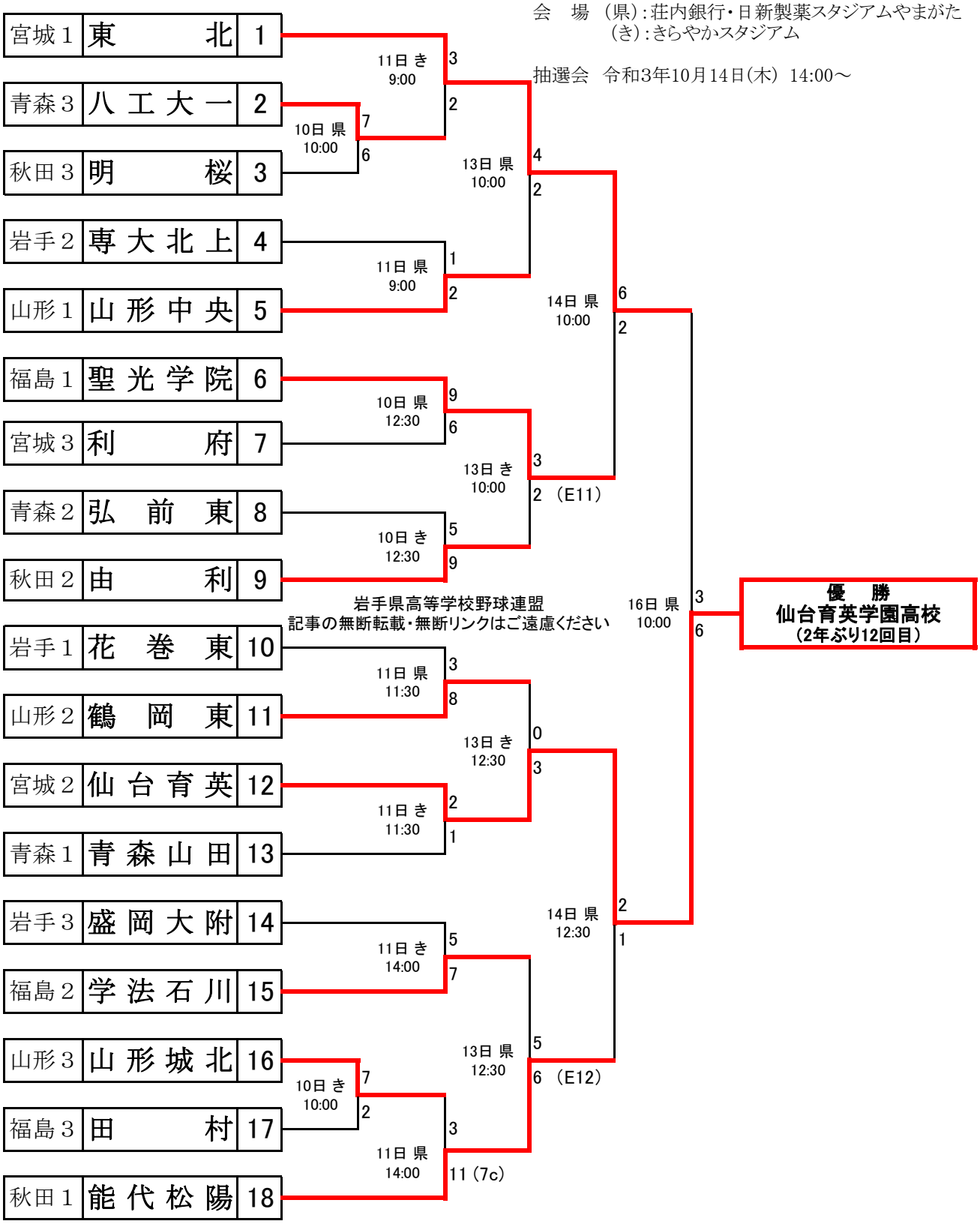

岩手県高等学校野球連盟
記事の無断転載・無断リンクはご遠慮ください